ՋԵՌՈՒՑՄԱՆ ՀԱՄԱԿԱՐԳԻ ՄԱՍՆԱԳԻՐ

NN	Սարքավորումների և նյութերի անվանումը	Տիպը	Չափման միավորը	Քանակը	Միավորի մասսան
1	2	3	4	5	6
1	Ջեռուցման տուրբո կաթսա N=32կՎտ, (ներառյալ ծխատարը)		լր-զմ	2	
2	Ջեռուցման պողպատե պանելային մարտկոց 1,08կՎտ	50×50	հատ	28	
3	Ջեռուցման պողպատե պանելային մարտկոց 1,295կՎտ	50×60	հատ	9	
4	Ջեռուցման պողպատե պանելային մարտկոց 1.51կՎտ	50×70	հատ	2	
5	Ջեռուցման պողպատե պանելային մարտկոց 2.59կՎտ	50×120	հատ	4	
6	Շրջանառու պոմպ G=3մ^3/ժամ, H=6մ, N=0.55կՎտ		հատ	1	
7	Մետաղական կոլեկտոր Ø89x3.5, L=1.0մ		հատ	2	
8	Օդահեռացուցիչ Ø15		հատ	1	
9	Ջերմամանոմետր		հատ	1	
10	Զտիչ Ø20մմ		հատ	2	
11	Զտիչ Ø15մմ		հատ	2	
12	Խցափակիչ Ø89x3.5		հատ	4	
13	Պոլիպրոպիլենային խողովակներ d=20x2.8մմ, ներառյալ ձևավոր մասերը		գծ.մ	72.0	
14	Պոլիպրոպիլենային խողովակներ d=25x3.25մմ, ներառյալ ձևավոր մասերը		գծ.մ	165.0	
15	Պոլիպրոպիլենային խողովակներ d=32x4.4մմ, ներառյալ ձևավոր մասերը		գծ.մ	151.0	
16	Պոլիպրոպիլենային խողովակներ d=40x5.5մմ, ներառյալ ձևավոր մասերը		գծ.մ	38.0	
17	Պոլիպրոպիլենային խողովակներ d=50x6.9մմ, ներառյալ ձևավոր մասերը		գծ.մ	7.0	
18	Պոլիպրոպիլենային խողովակներ d=63x8.6մմ, ներառյալ ձևավոր մասերը		գծ.մ	4.0	
19	Արույրե փական dy15մմ		հատ	2	
20	Արույրե փական dy20մմ		հատ	4	
21	Արույրե փական dy32մմ		հատ	8	
22	Արույրե փական dy50մմ		հատ	2	
23	Դատարկման փական dy15մմ		հատ	2	
24	Կարգավորիչ փական dy15մմ		հատ	43	
25	Հետադարձ գծի փական dy15մմ		հատ	43	
26	Պարկուճների տեղադրում միջնորմներում Ø25x2.5, L=100մմ		հատ	2	
27	Պարկուճների տեղադրում միջնորմներում Ø38x2.5, L=200մմ		հատ	4	
28	Պարկուճների տեղադրում միջնորմներում Ø38x2.5, L=100մմ		հատ	6	
29	Պարկուճների տեղադրում քարե պատերում Ø25x2.5, L=400մմ		հատ	20	
30	Պարկուճների տեղադրում քարե պատերում Ø38x2.5, L=400մմ		հատ	16	
31	Պարկուճների տեղադրում միջհարկային ծածկում Ø57x3.0, L=350մմ		հատ	2	
32	Ռետինե ջերմամեկուսիչ խողովակ Ø25 հատակի նախաշերտի միջով անցնող խողովակների համար		գծ.մ	20.0	
33	Պատյան փայտատաշեղային սալերով լամինացված միակողմանի հիմնակմախքի վրա ջեռուցման խողովակների համար		մ^2	48.0	
34	Պողպատե շրջանակներ L25x25x2 անկյունակներից, l=520մ, յուղաներկումով		տն	0.38	
35	Ջեռուցման համակարգի հիդրավլիկ փորձարկում		գծ.մ	437.0	
36	Կաթսաների կարգաբերում և գործարկում, պարամետրերի գործիքային ստուգումով		լր-զմ	2	

Հատույթ 1-1
Ջեռուցման խողովակների պատյան

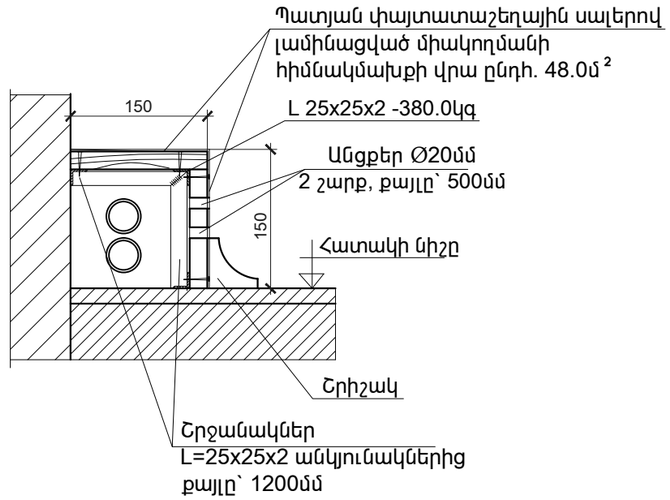

Ծրագրի առաջադրանք՝ ՏՄԱԳՄ-01				Տավուշի մարզի Արծվաբերդ գյուղի մանկապարտեզի կառուցման նախագծի տեղակապում			
				Ջեռուցում	ՓՈՒԼ	ԹԵՐԹ	ԹԵՐԹԵՐ
					ԱՆ	Ջ-6	6
Նախագծ.	Ա. Թորոսյան			Ջեռուցման համակարգի մասնագիր	INTER energia	ԻՆՏԵՐ էներգիա ՍՊԸ	
Պաշտոն	Ազգանուն	Ստորագր.					